Einbauvorschriften

Schnappschloß Grenzschalter der Baureihe D 1200 und D 2400

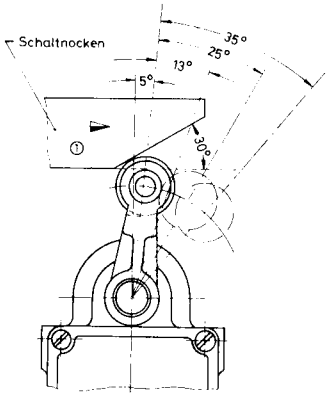

Anfahrwinkel der Schaltnocke max. 30 ⊳ °.

Einstellung des Betätigungshebels zum **einseitigen** Überfahren des Betätigungshebels.

①

Betätigungskraft:	D 1200	D 2400
mit Rückstellfeder Kp:	~ 6,0	~ 12,0
ohne Rückstellfeder Kp:	~ 2,0	~ 3,5

Ausgangs-Stellung = 5 ⊳ °

Schaltweg minimal = 13 ⊳ °

Schaltweg empfohlen = 25 ⊳ °

Schaltweg maximal = 35 ⊳ °

Schnappschloß Grenzschalter der Baureihe D 1200 und D 2400

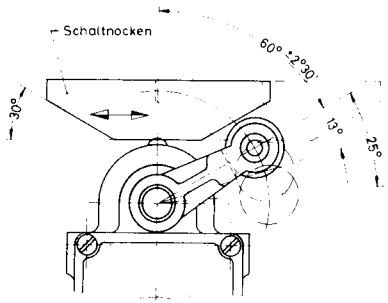

Anfahrwinkel der Schaltnocke max. 30 °.

Einstellung des Betätigungshebels zum **beiderseitigen** Anfahren bzw. Überfahren des Betätigungshebels.

Achtung: Beim Rücklauf erneuter Schalt-Impuls.

Ausgangs-Stellung = 60 ⊳ ° ± 2° 30'

Schaltweg minimal = 13 ⊳ °

Schaltweg maximal = 25 ⊳ °

Schnappschloß Grenzschalter der Baureihe D 1200 und D 2400

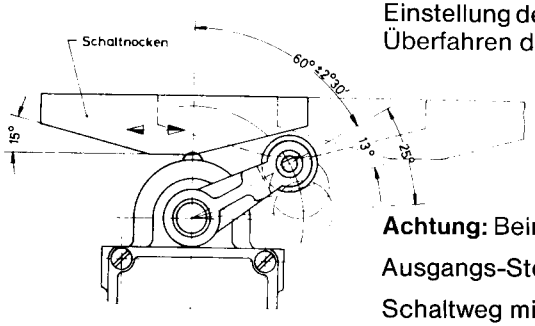

Anfahrwinkel der Schaltnocke max. 15 ⊳ °.

Einstellung des Betätigungshebels zum **beiderseitigen** Überfahren des Betätigungshebels.

Achtung: Beim Rücklauf erneuter Schalt-Impuls.

Ausgangs-Stellung = 60 ⊳ ° ± 2° 30'

Schaltweg minimal = 13 ⊳ °

Schaltweg maximal = 25 ⊳ °

Schnappschloß Grenzschalter D 200 neutrale Mittelstellung

Anfahrwinkel der Schaltnocke max. 30 ⊳ °.

Einstellung des Betätigungshebels zum **beiderseitigen** Anfahren bzw. Überfahren des Betätigungshebels.

Achtung: Beim Rücklauf erneuter Schalt-Impuls.

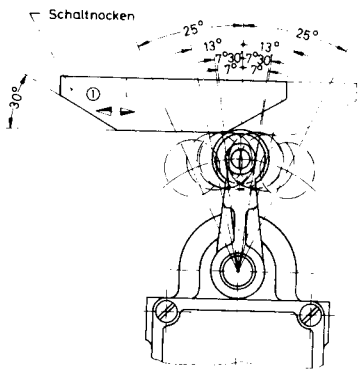

①

Betätigungskraft:	D 200
mit Rückstellfeder Kp:	~ 7,5
ohne Rückstellfeder Kp:	./.

Ausgangs-Stellung = ± 0 ⊳ °

Umschalt-Stellung = ± 7 ⊳ °

Schaltweg minimal = ± 7 ⊳ ° 30'

Schaltweg empfohlen = ± 13 ⊳ °

Schaltweg maximal = ± 25 ⊳ °